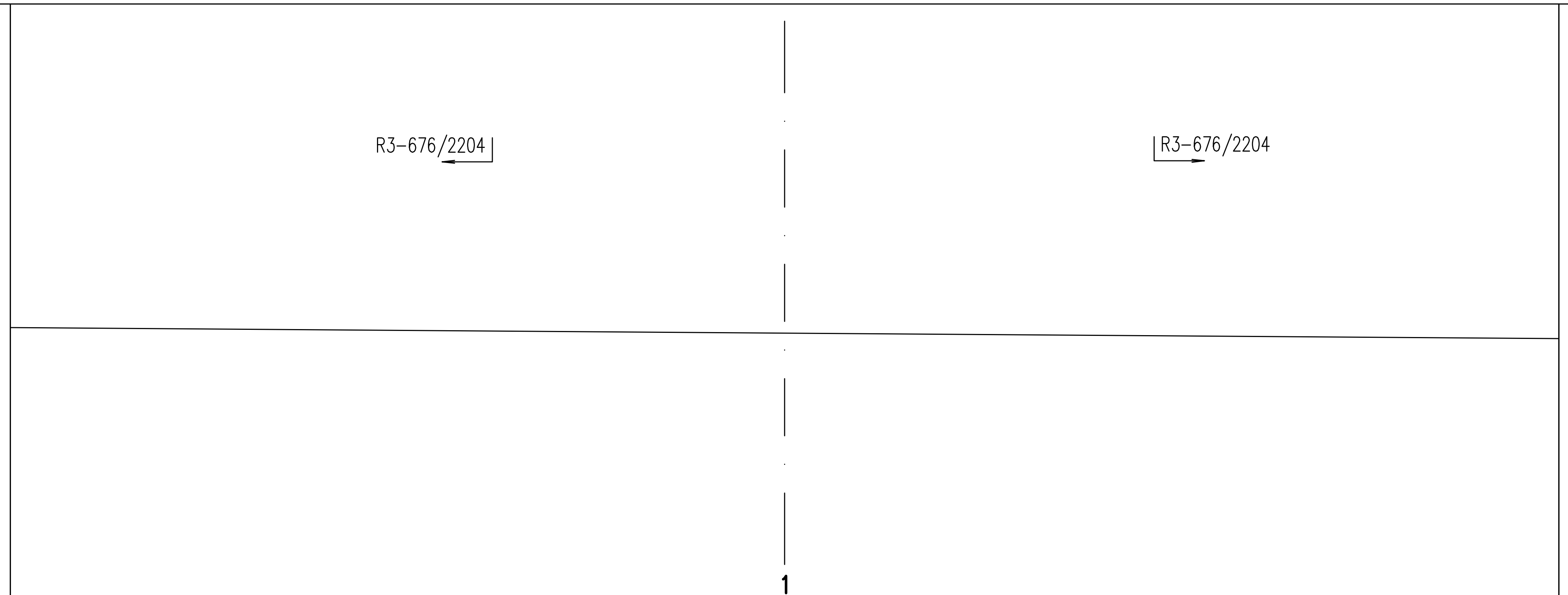

218.000

1
0.0+03.15

CESTISCE	
OD.OSI	
TEREN	223.15
OD.OSI	0.00

A = 6.94 m
REZKANJE = 6.93 m

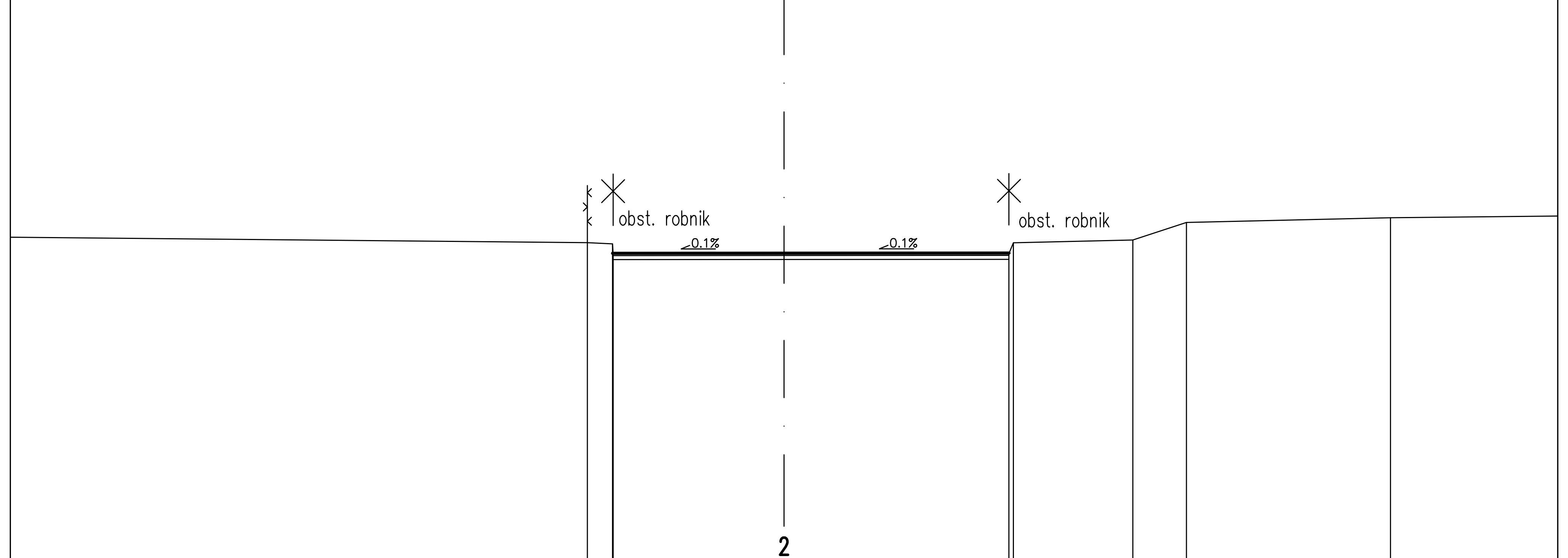

217.000

2
0.0+27.82

CESTISCE	222.87	222.88	222.88						
OD.OSI	3.00	0.00	3.94						
TEREN	223.06	223.04	222.86	222.86	222.87	223.06	223.11	223.41	223.50
OD.OSI	3.44	3.00	2.99	0.00	3.93	4.01	6.10	7.04	10.61

HODNIK_T = 0.42 m2
HODNIK_A = 1.50 m
I = 4.71 m2
N = 0.09 m2
IH = 0.12 m2
NH = 0.50 m
T = 1.86 m2
A = 6.00 m
PTT = 8.37 m
ZOKM = 1.70 m2
RUSENJE_ASFALT = 7.57 m

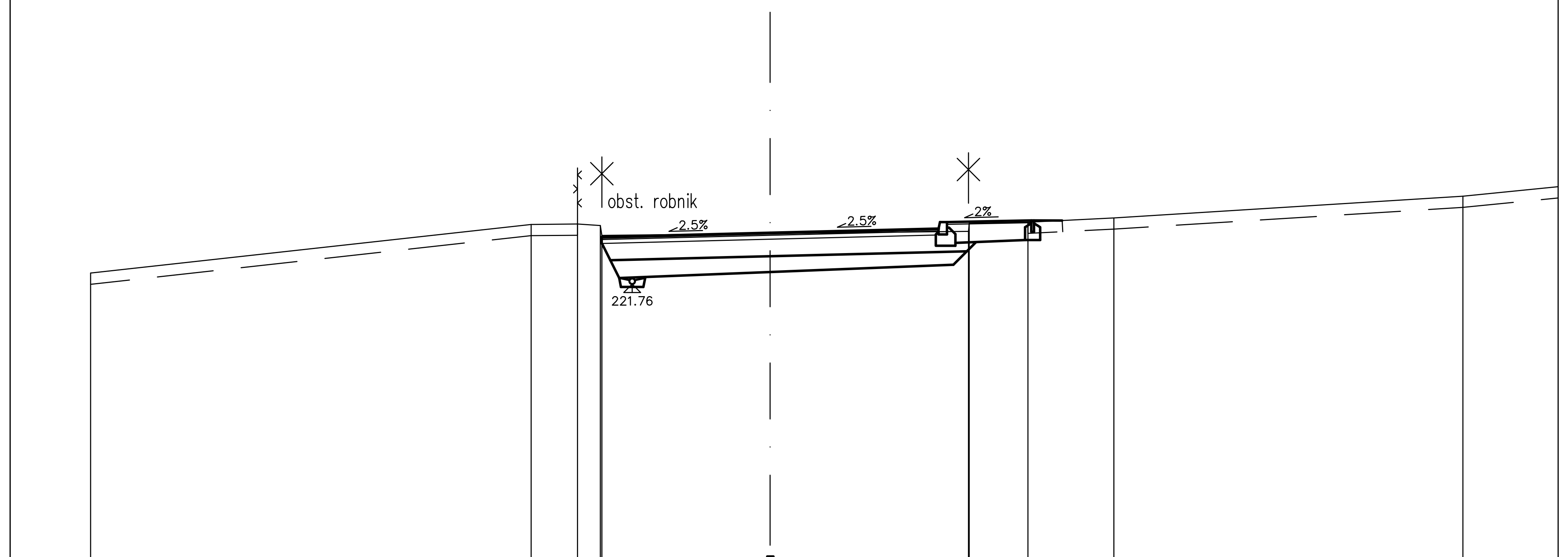

216.000

3
0.0+48.23

CESTISCE	222.59	222.66	222.74	222.89							
OD.OSI	3.00	0.00	3.00	4.70							
TEREN	221.95	222.82	222.83	222.80	222.62	222.66	222.70	222.84	222.86	222.94	223.32
OD.OSI	12.10	4.25	3.43	3.02	3.00	0.00	3.53	3.54	4.59	6.12	12.34

HODNIK_T = 0.41 m2
HODNIK_A = 1.52 m
I = 5.24 m2
T = 1.83 m2
A = 6.00 m
PTT = 11.21 m
ZOKM = 1.70 m2
RUSENJE_ASFALT = 10.83 m

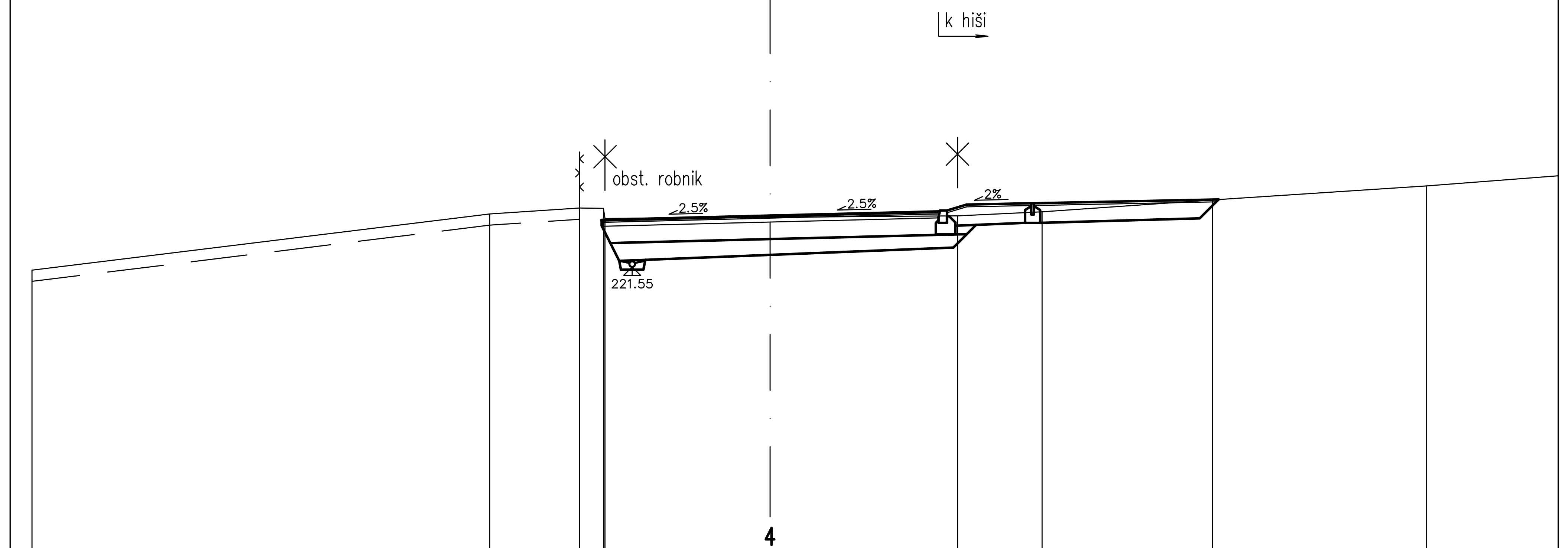

216.000

4
0.0+67.89

CESTISCE	222.39	222.46	222.54	222.69						
OD.OSI	3.00	0.00	3.00	4.70						
TEREN	221.49	222.50	222.60	222.60	222.41	222.44	222.46	222.53	222.75	222.99
OD.OSI	13.14	4.99	3.39	2.97	2.94	0.00	3.34	4.84	7.88	11.69

LEGENDA

I .... izkop
N .... nasip
IH .... izkop humusa
NH .... humusiranje
T .... tampon
A .... asfalt
ZOKM .... izboljšava temeljnih tal
PSU .... planum spodnjega ustroja
PTT .... planum temeljnih tal

Sprememba:	Opis spremembe:	Datum:	Podpis:

Investitor:	OBČINA BREŽICE			Objekt:	UREDITEV LOKALNE CESTE LC 024472 V ARTIČAH V OBČINI BREŽICE		
Izvajalec:	TRASA d.o.o.			Odsek:			
Podizvajalec:				Pododsek:	od km 0.016 do km 0.832		
				Opis risbe:	PREČNI PREREZI		
Naziv	Ime in priimek	Ident. št.	Podpis	Del risbe:	profil: 1–4		
Odg.vodja proj.:	B. Žlender univ.dipl.inž.gr.	G–2200		Št. projekta:	835/13	Faza:	PZI
Odg.projektant:	B. Žlender univ.dipl.inž.gr.	G–2200		Št. načrta:	835/13C	Merilo:	1:100
Obdelal:	L. Friš dipl.inž.gr.			Šifra CC:	2112	Datum:	julij 2013

Št. odseka:	Arhivska št.:	Faza/Objekt:	Šifra risbe:	
		004.2101	G.132	
Št. priloge:	G.7–1/12		Avtor risbe:	TRASA d.o.o., Maribor
			Ident. št. risbe:	